BƠM TS
DÒNG LY TÂM

Model: TS-ECO

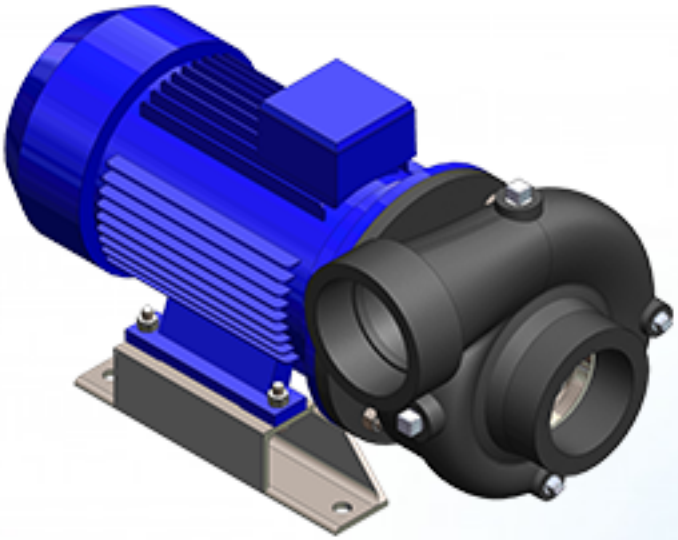

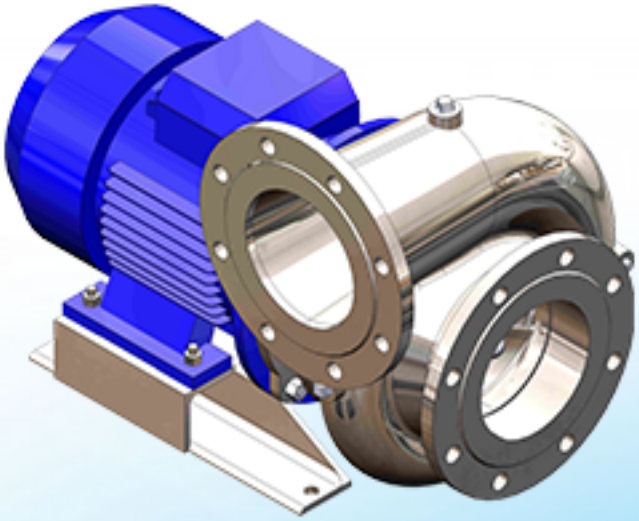

Ứng dụng

1. Thủy lợi
2. Thủy sản
3. Hệ thống thoát nước
4. Hệ thống tưới

Đặc điểm chính

- Hiệu quả kinh tế, Tiết kiệm điện
- Cấu tạo đơn giản, sửa chữa dễ dàng
- Đa dạng kiểu lắp đặt, phù hợp nhiều địa hình khác nhau

Ký hiệu bơm ly tâm ECO

TS 168 ECO XY T1V1C1 1 P-n BL

Thương hiệu bơm

Đường kính miệng xả (size bơm)

Ký hiệu dòng bơm ly tâm ECO

Loại sản phẩm
X: Số cực (Pole)
Y: Công suất (KW)

Vật liệu Trục, Cánh, Vỏ
Trục:
T1: S45C T2: SUS304 T3: SUS420J T4: SUS316 T5: SCM440
Cánh:
C1: FCD450 C2: SS400 C3: SUS304 C4: SUS316 C5: FC250 2%Ni
Vỏ:
V1: FC250 V2: SUS304 V3: FC250 2%Ni

Kiểu làm kín
1: vòng kín cơ khí , vât liệu vòng xoay/cố định/phớt (nước biển)
2: vòng kín cơ khí , vât liệu vòng xoay/cố định/phớt(nước ngọt)

Công suất-tốc độ bơm(kw: công suất động cơ điện, HP: công suất động cơ máy nổ)

Động cơ và kiêu truyền động:
D: Lắp trục tiếp qua khớp nối
BL: động cơ điện dây đai, động cơ bên trái(nhìn từ hướng puly)
BR: động cơ điện dây đai, động cơ bên trái(nhìn từ hướng puly)
Không ghi: kiểu tiêu chuẩn lắp động cơ liền trục

Kết cấu

TT	Tên	Vật liệu
1	Trục bơm	S45C/SUS304/SCM440
2	Nắp sau	FC250/SUS304/FC250 2%Ni
3	Vòng kín cơ khí	-
4	Oring	NBR
5	Vỏ bơm	FC250/SUS304/FC250 2%Ni
6	Cánh bơm	FCD450/SUS304/FC250 2%Ni
7	Vòng mòn	SUS304
8	Đai ốc mũ	SUS304
9	Chân đỡ động cơ	SS400/SUS304
10	Động cơ	-

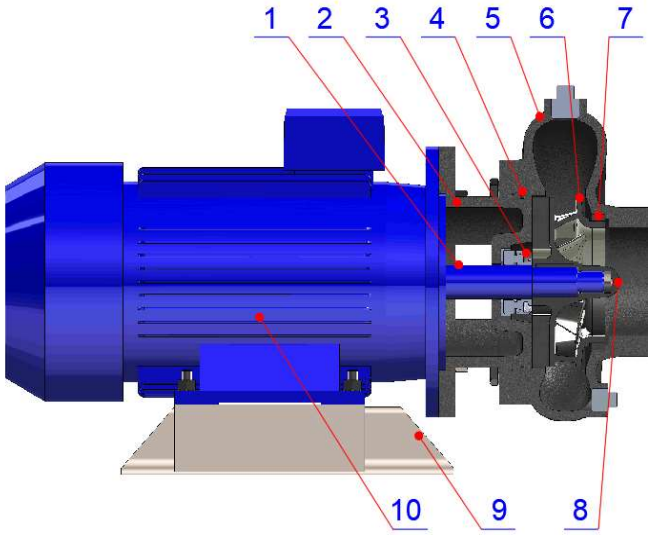

Dải hoạt động

Tên bơm	Lưu lượng Q (m3/h)	Cột áp H (m)	Công suất động cơ N (kw)	Tốc độ bơm n2(vg/ph)	Tốc độ động cơ n (vg/ph)
TS 114 ECO 42.2	50 - 130	8.5 - 4	2.2	1450	1450
TS 140 ECO 43	80 - 160	8 - 4.5	3	1450	1450
TS 168 ECO 44	100 - 260	9 - 3.2	4	1450	1450

Kích thước lắp đặt kiểu lắp ren

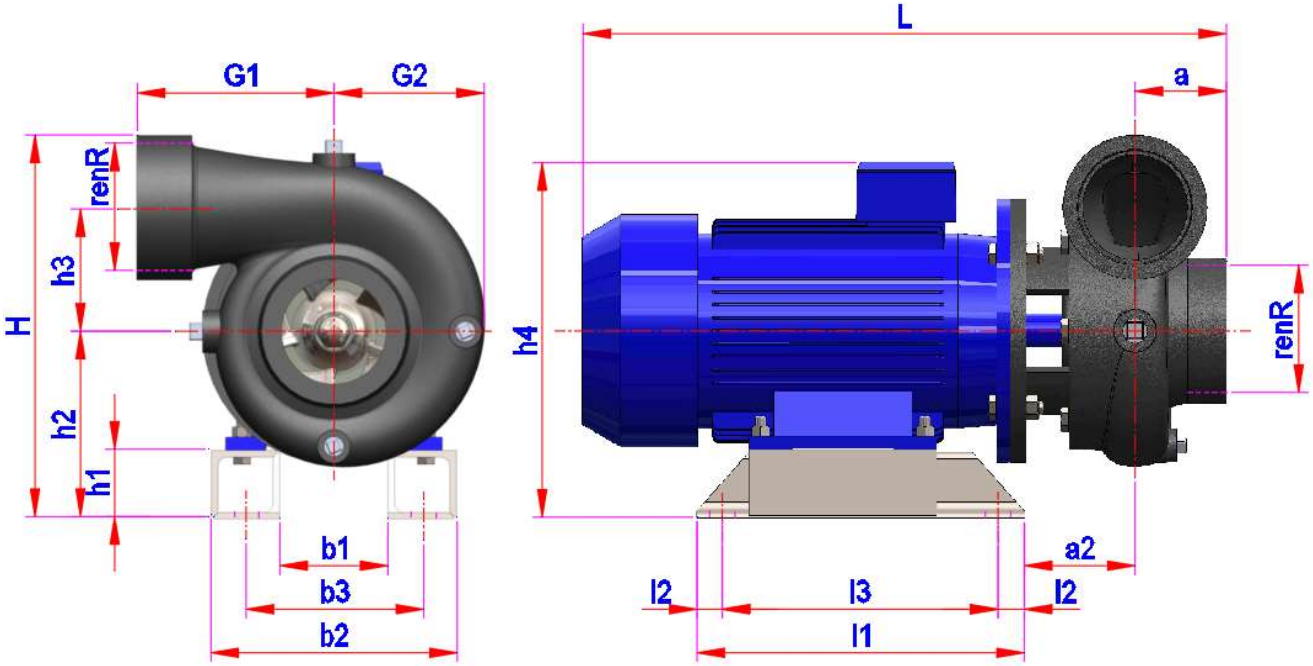

Size bơm	Động cơ (kw)	a	a2	H	h1	h2	h3	h4	G1	G2	R	L	I1	I2	I3	b1	b2	b3
TS 114 ECO	2.2	90							180	143	R4" BSPT	546						

Kích thước lắp đặt kiểu lắp mặt bích

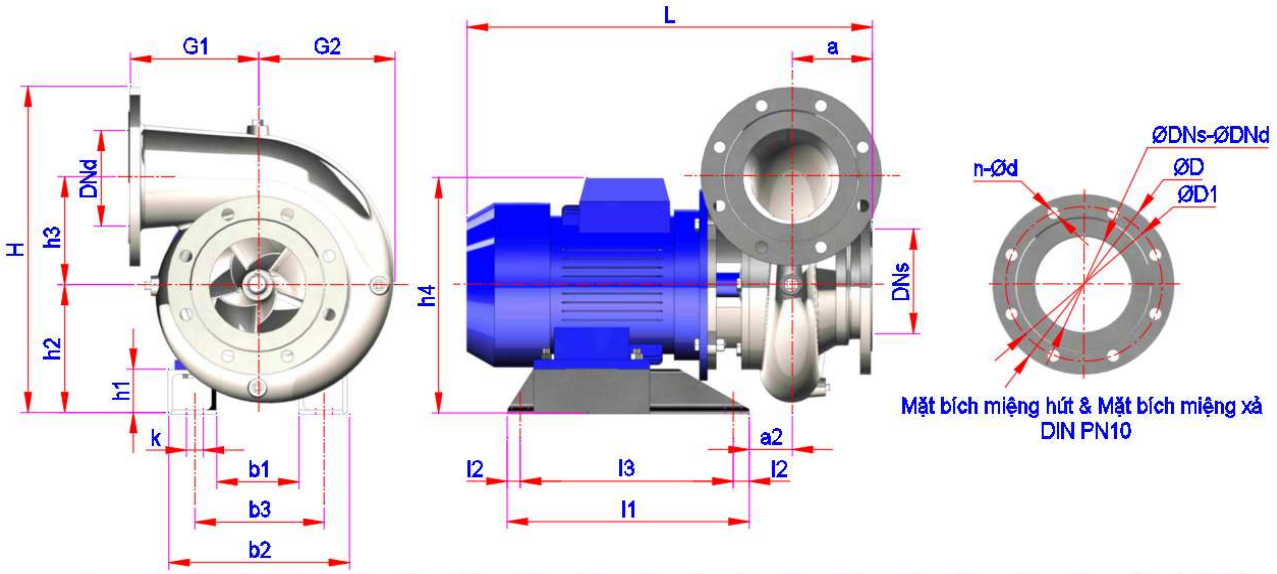

Size bơm	Động cơ (kw)	Dns	Dnd	a	a2	H	h1	h2	h3	h4	G1	G2	L	l1	l2	l3	b1	b2	b3	D	D1	n	d
TS 140 ECO 43	3	140	140	110					118				607							250	210	8	19
TS 168 ECO 44	4	168	168	125	65	515	73	205	170	372	200	211	628	374	15	344	128	278	207	280	240	8	19

Sơ đồ lắp đặt máy bơm kiểu lắp ren

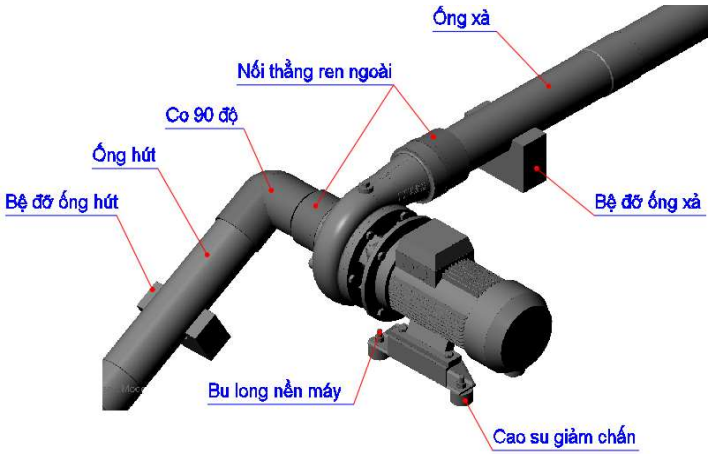

Sơ đồ lắp đặt máy bơm kiểu lắp mặt bích

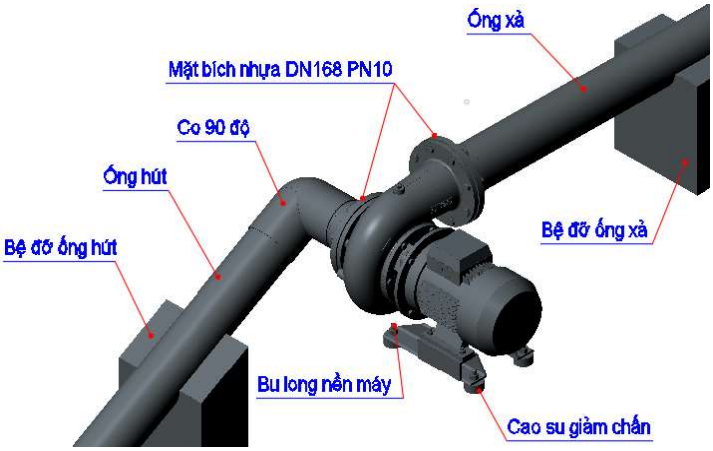

Bảng tra mã sản phẩm

Size bơm	Tốc độ bơm (vg/ph)	Lưu lượng (m3/h)	Cột áp (m)	Công suất (KW)	Điện áp (V)	Vật liệu - Ứng dụng (Cánh, vỏ, trục)	Mã sản phẩm/Giá
TS 114 ECO 42.2	1450	50 - 130	8.5 - 4	2.2	220	T1V1C1 Nước ngọt	
						T2V3C5 Nước mặn	
					380	T1V1C1 Nước ngọt	
						T2V3C5 Nước mặn	

TS 140 ECO 43	1450	80 - 160	8 - 4.5	3	220	T1V1C1 Nước ngọt	
						T2V3C5 Nước mặn	
					380	T1V1C1 Nước ngọt	
						T2V3C5 Nước mặn	
TS 168 ECO 44	1450	100 - 260	9 - 3.2	4	220	T1V1C1 Nước ngọt	
						T2V3C5 Nước mặn	
					380	T1V1C1 Nước ngọt	
						T2V3C5 Nước mặn	